weasyFIX®

Innovative Construction Connectors

WEASYWOOD 1 Concept

Terrasses en bois sur structure bois

Correcteur d'assiette : ***WoodPro***

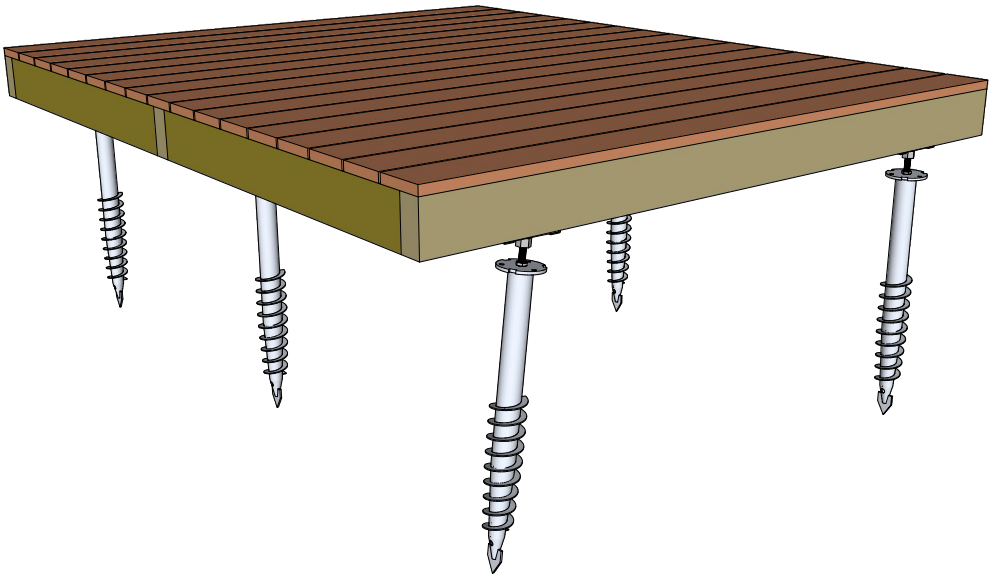

Step 0 : Avant trou

Objectifs : - Créer un guide pour la Vis de fondation
- Sonder le sol

Mèche à béton + perforateur

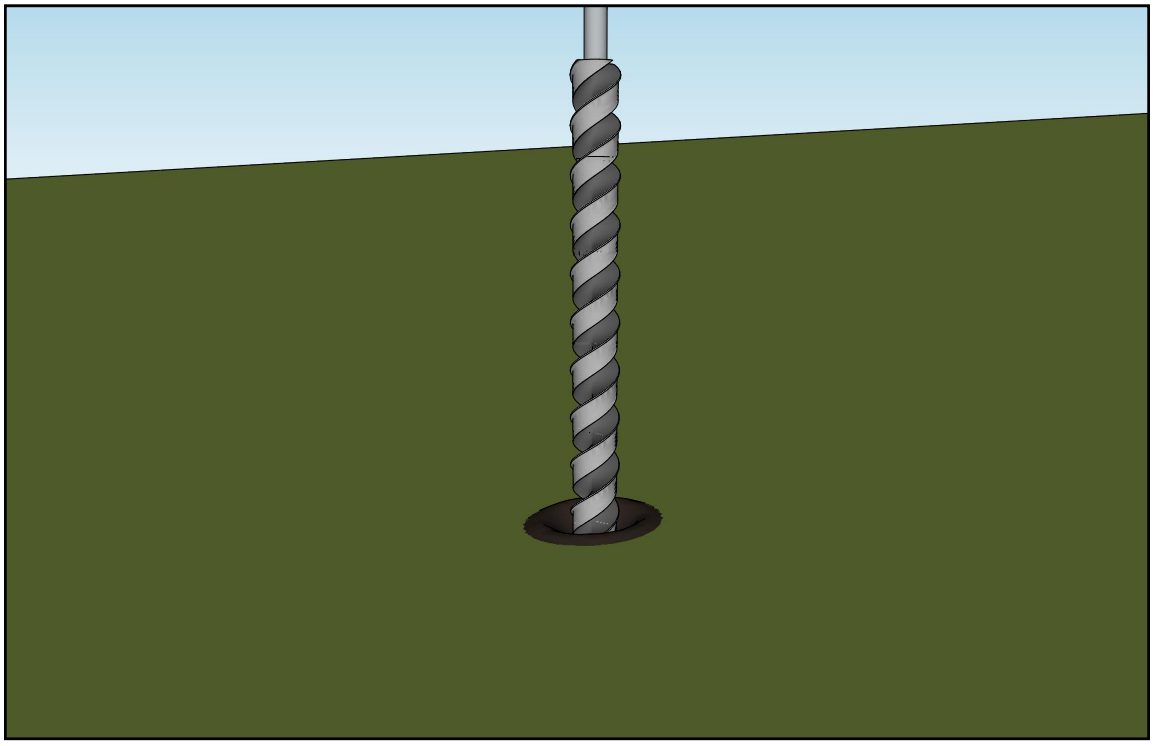

Lubrification

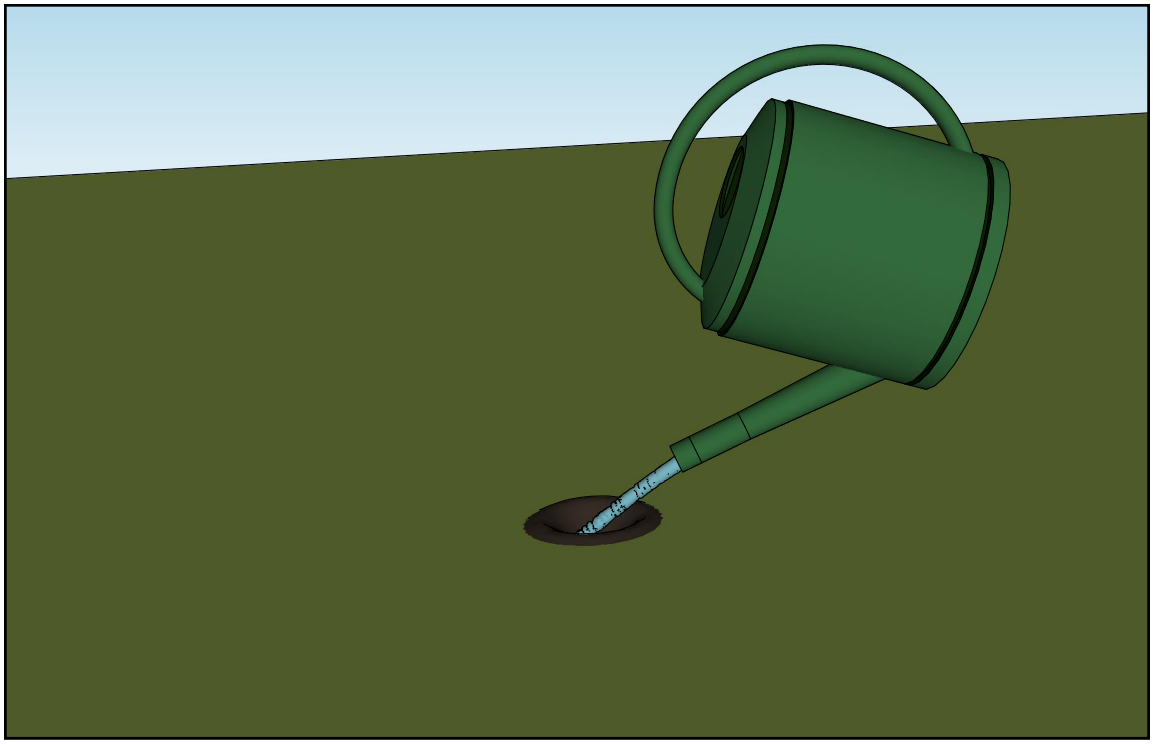

Step 1 : Placement de la Vis de fondation

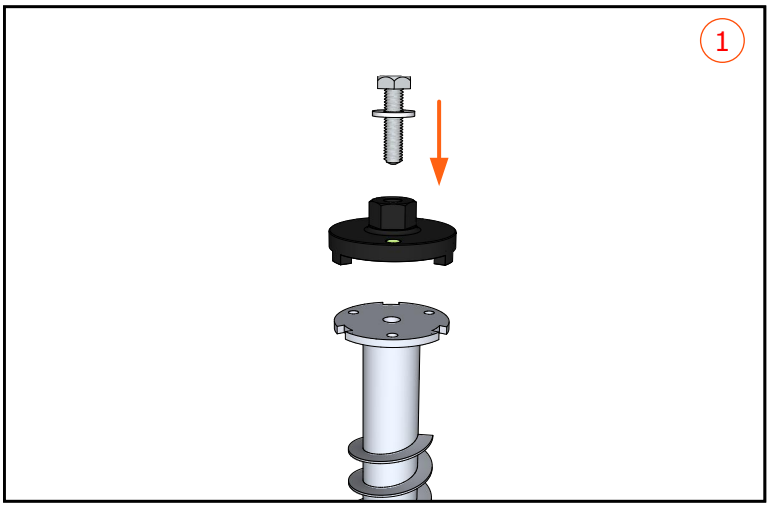

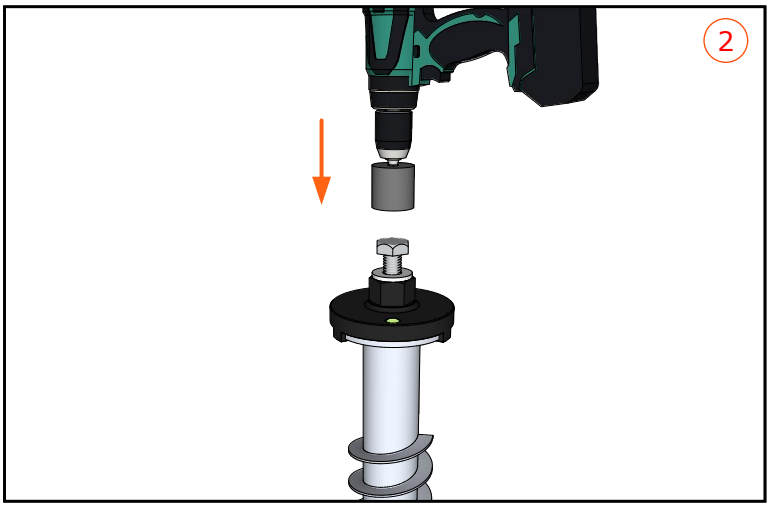

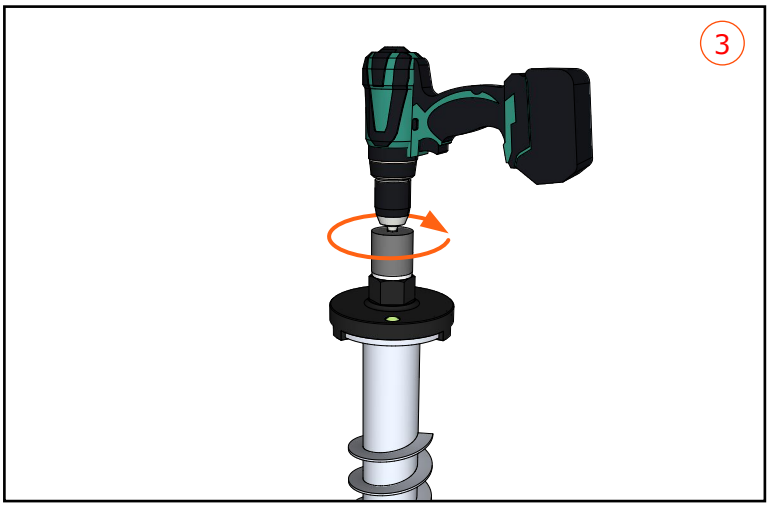

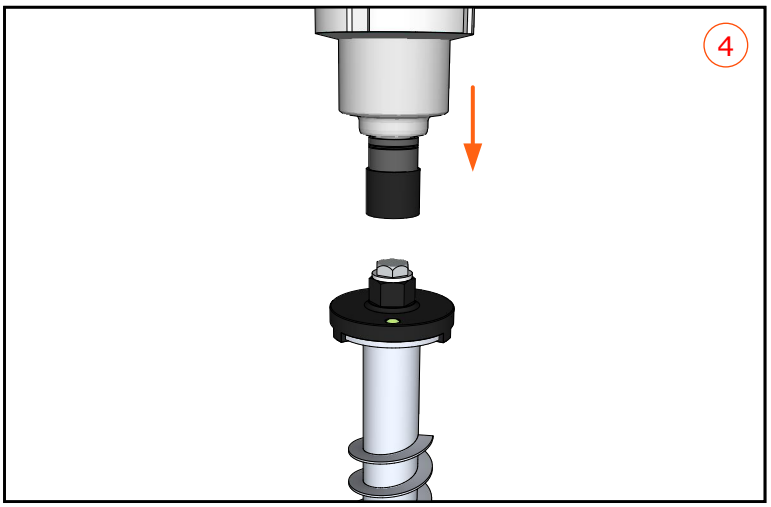

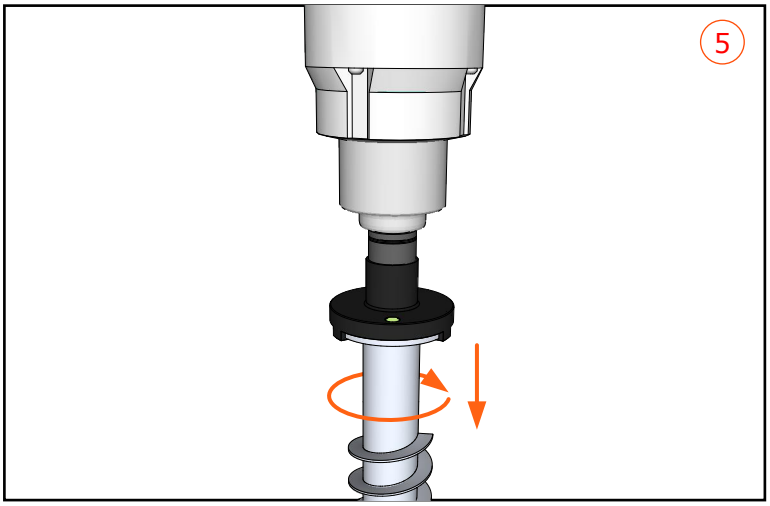

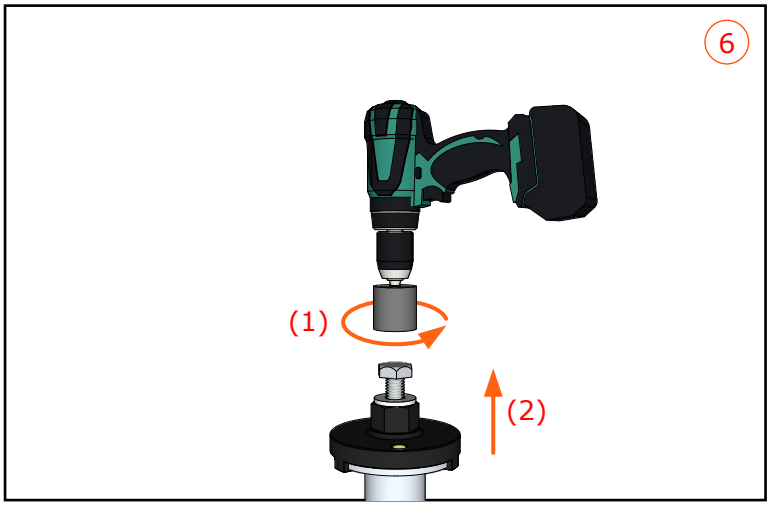

weasyFIX
Innovative Construction Connectors

Step 2 : Placement du "WoodPro"

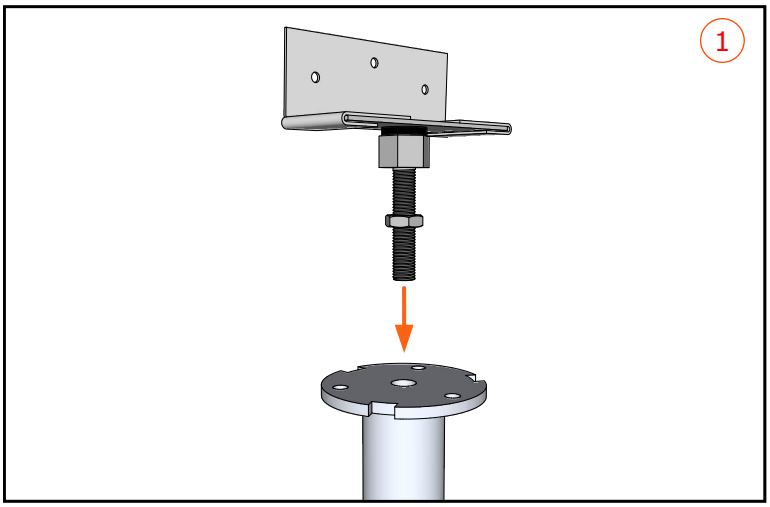

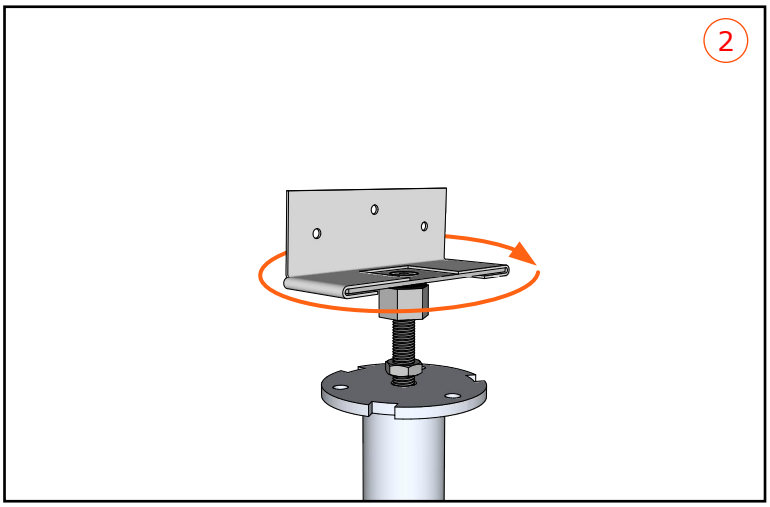

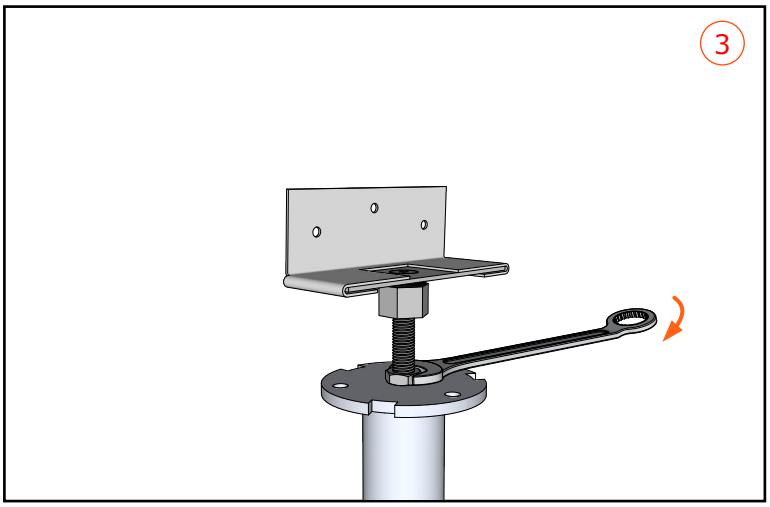

Step 3 : Structure bois

Plusieurs degrés de correction

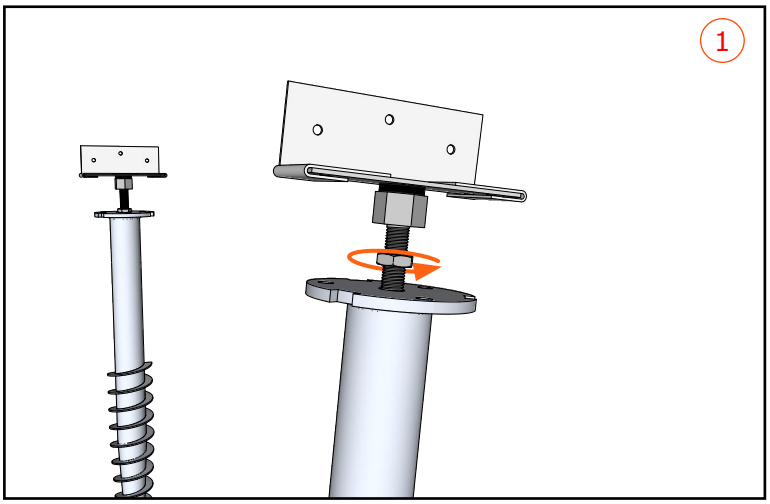

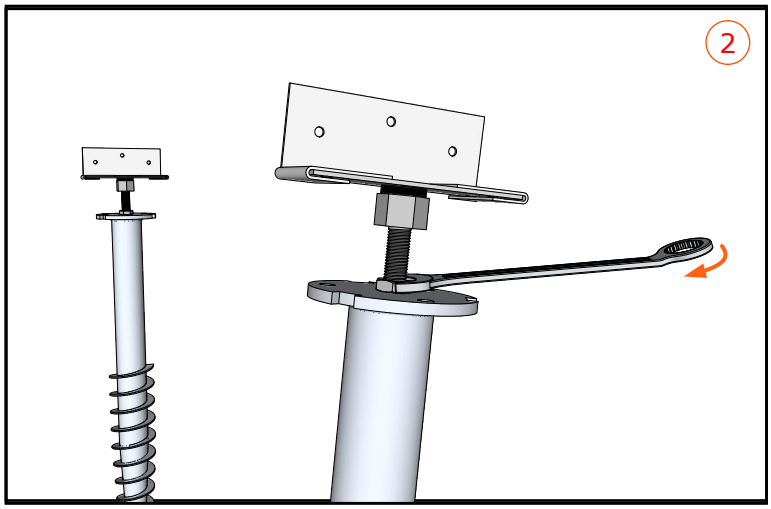

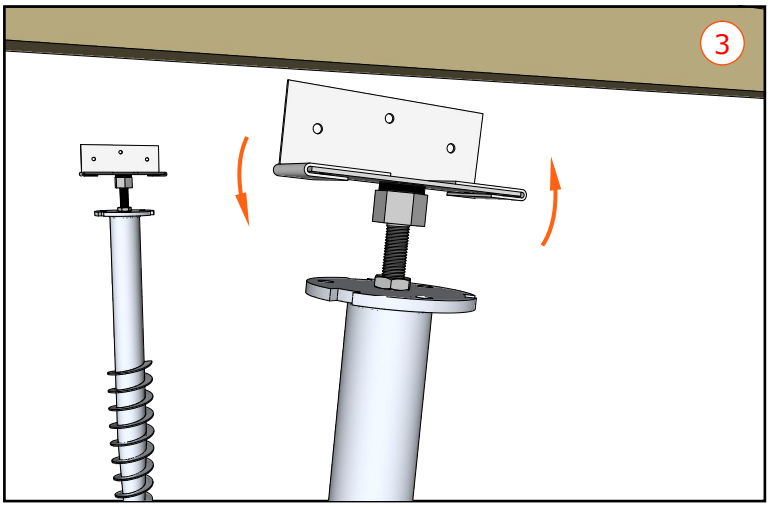

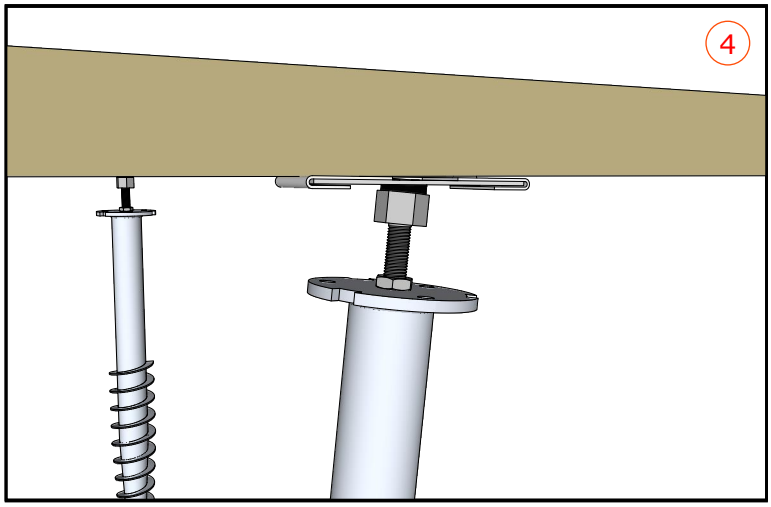

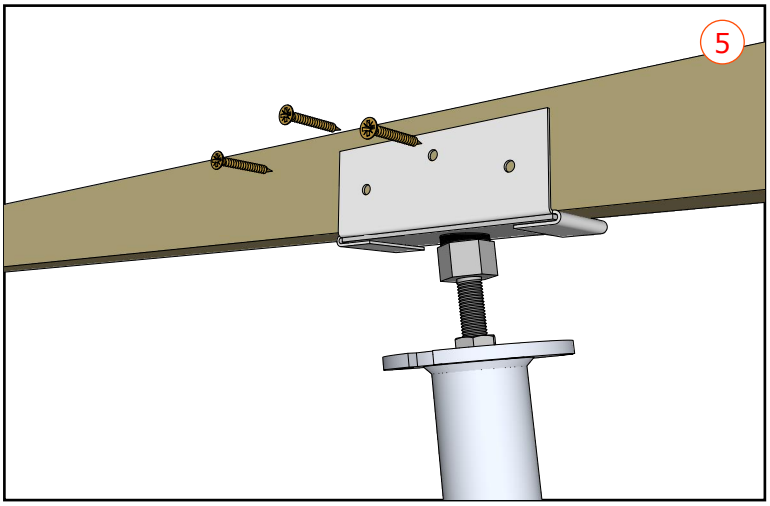

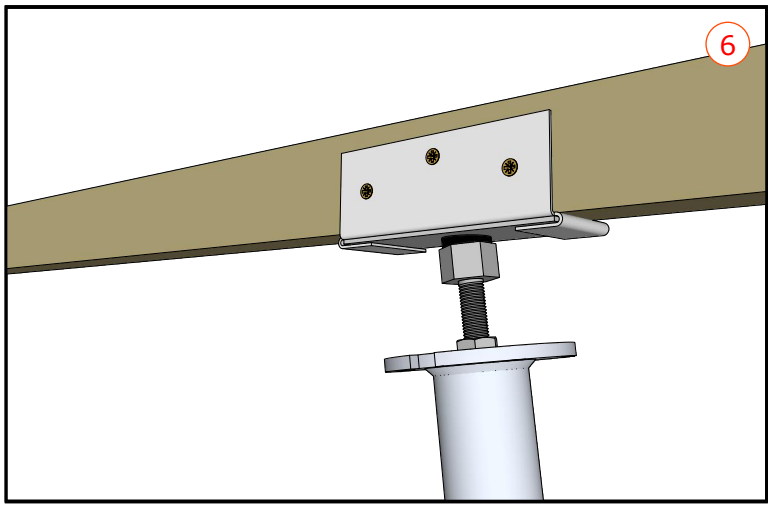

weasyFIX
Innovative Construction Connectors

Step 4 : Structure Bois / Platelage

Configuration WW1

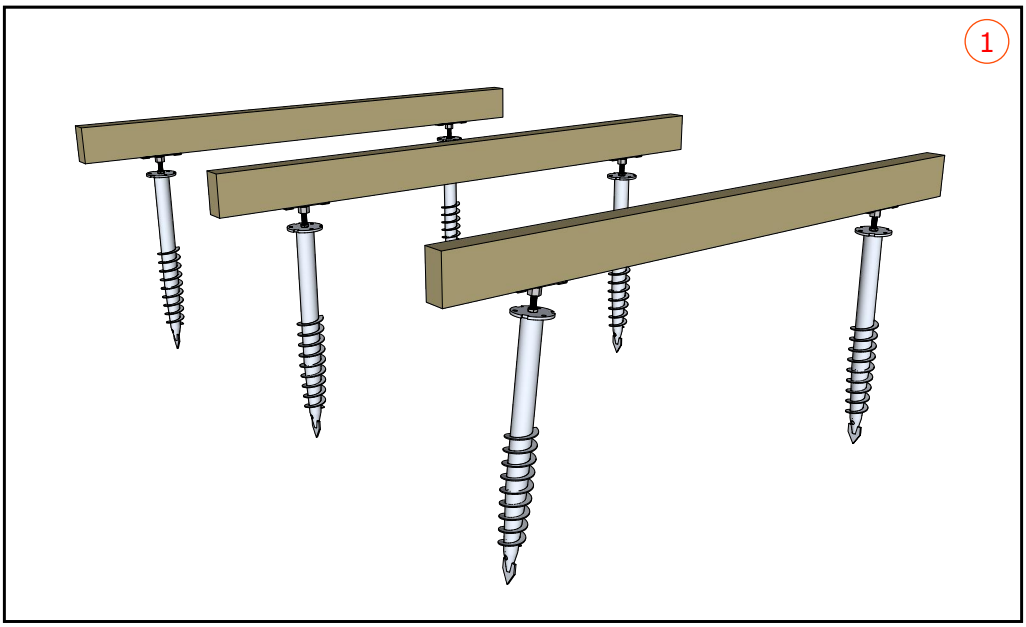

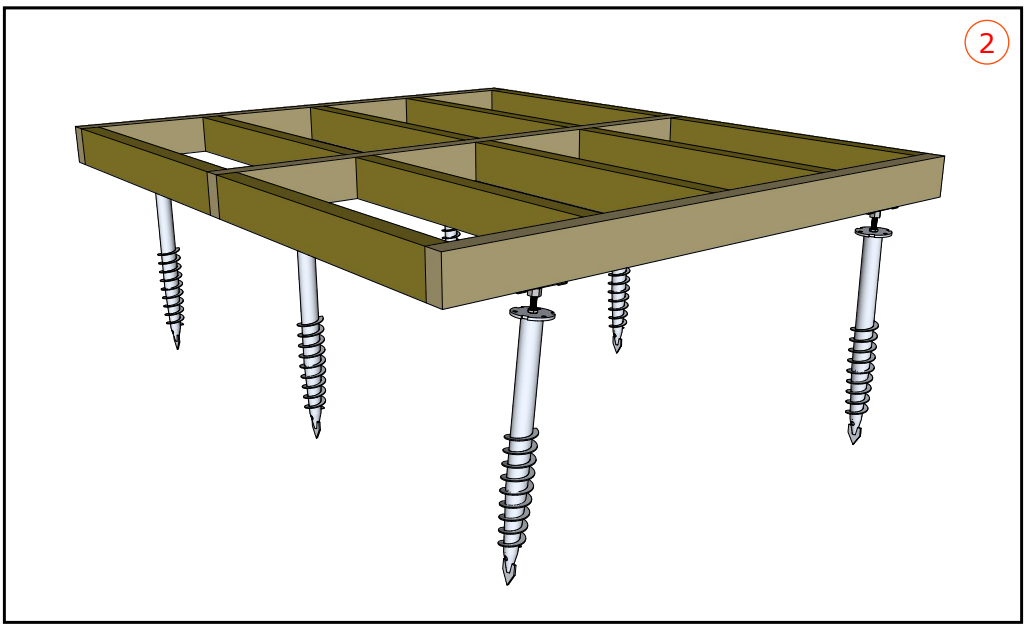

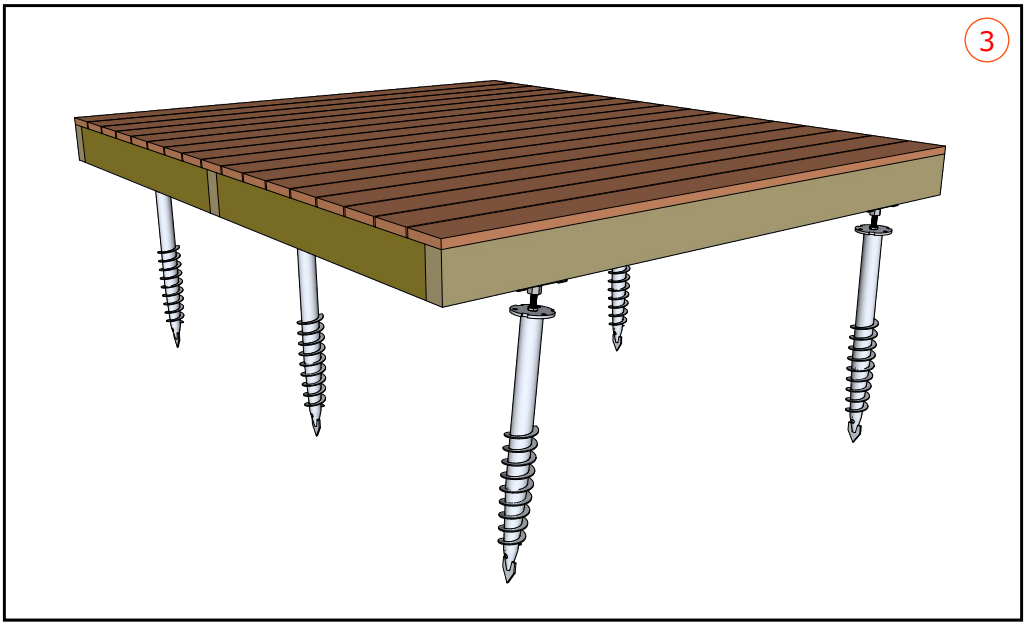

weasyFIX
Innovative Construction Connectors

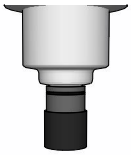

F12 WEASYLECTRIC PRO

VISSEUSE A CHOC

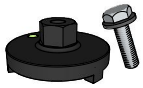

F7 WEASYHEAD

C1 WOODPRO

A2 FS-750